We reserves all rights in this document and it's subject matter.
The recipient herby acknowledges these rights and assures the use of this document only for the purpose it was delivered. © IBAG Switzerland AG

Rev.	Datum/Date	

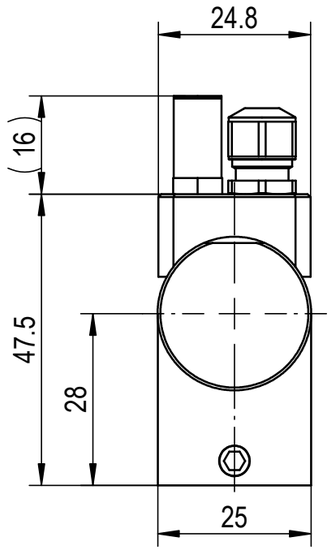

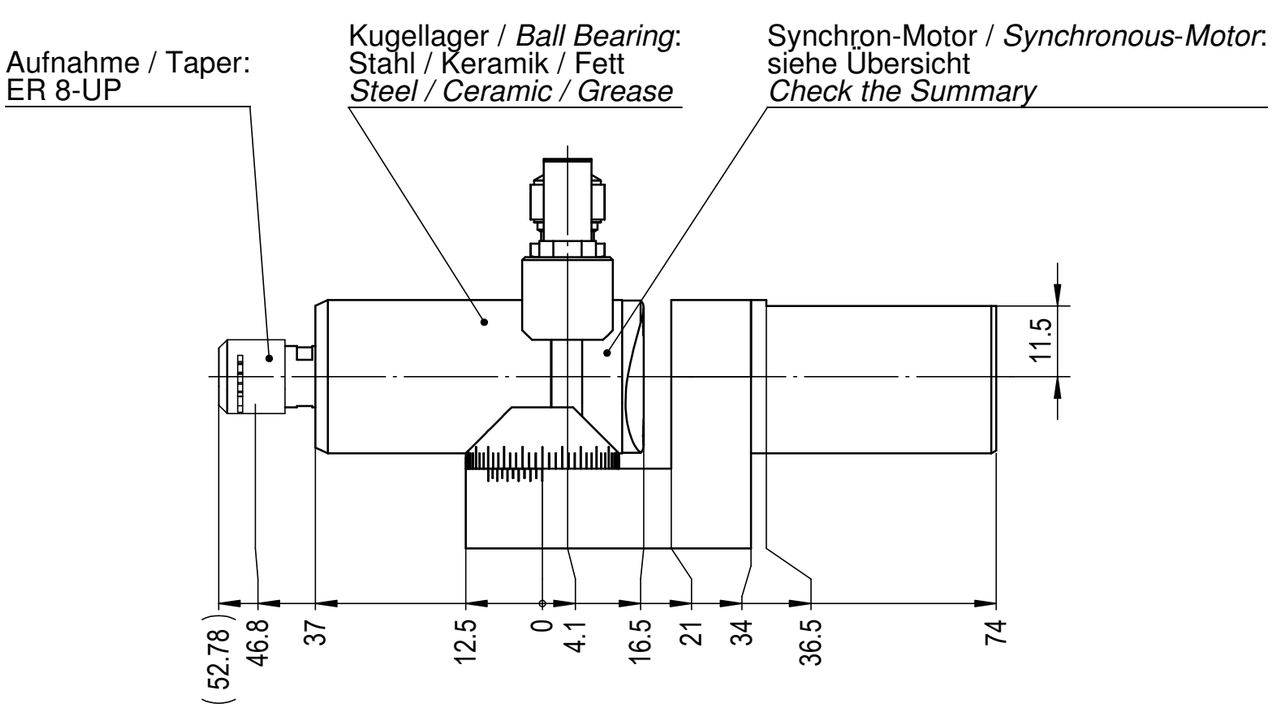

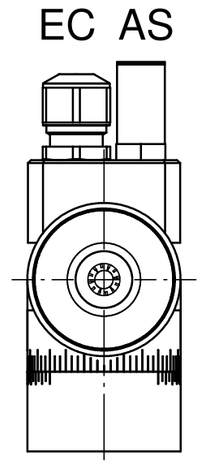

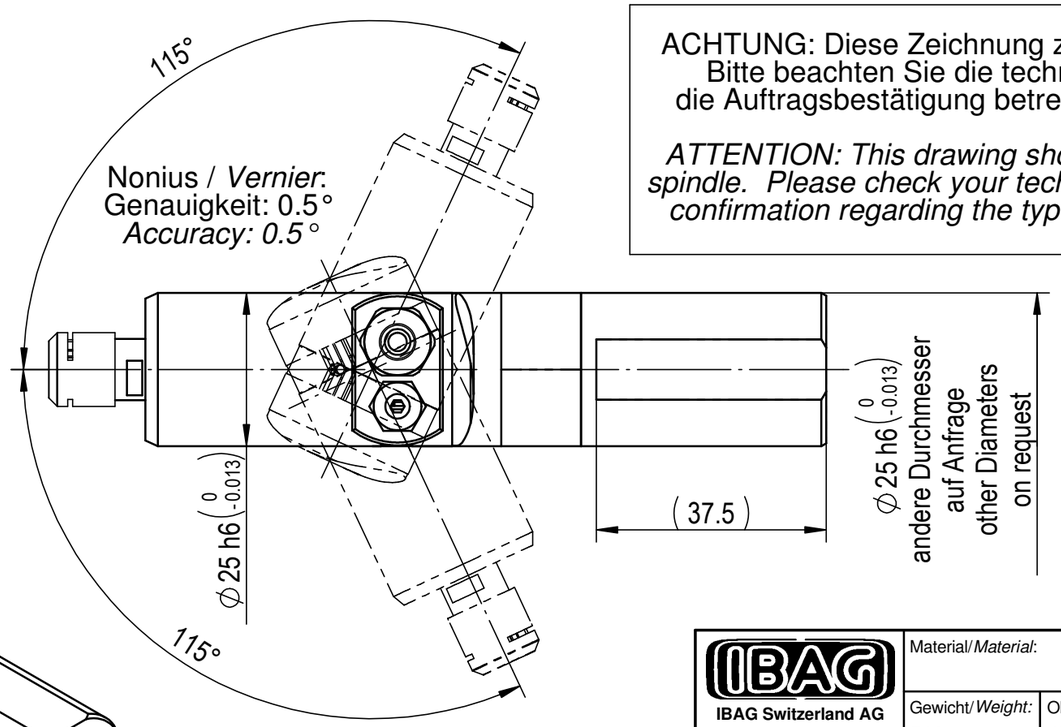

ACHTUNG: Diese Zeichnung zeigt eine Vielzahl von möglichen Options-Varianten.
Bitte beachten Sie die technischen Datenblätter und Betriebsanleitung, bzw.
die Auftragsbestätigung betreffend der Auslegung und Bestückung Ihrer Spindel.

ATTENTION: This drawing shows the various possibilities of options for this type of spindle. Please check your technical data sheet, the instruction manual or your order confirmation regarding the type and options of spindle you have ordered/received.

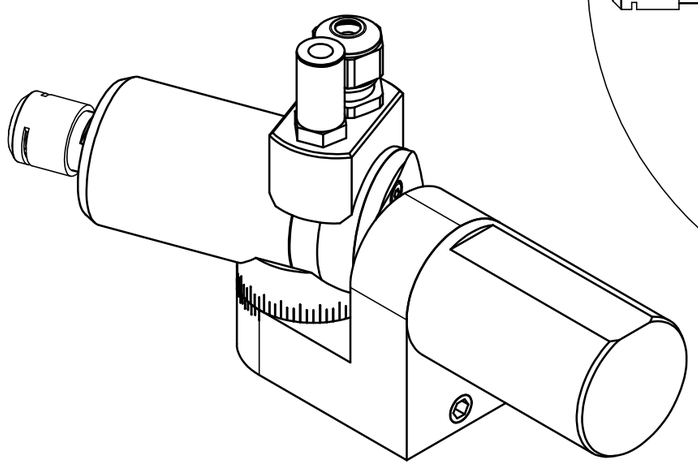

Dieses Dokument ist unser geistiges Eigentum. Es darf ohne unsere ausdrückliche Genehmigung weder kopiert, vervielfältigt oder verwertet, noch an Dritte weitergegeben werden. Zuwiderhandlung ist strafbar und wird gerichtlich verfolgt. © IBAG Switzerland AG

IBAG Switzerland AG
www.ibag.ch

Material/*Material*:		Verwendungsorte *To be used for/in*			
Gewicht/*Weight:* 512 g	Oberfläche/*Surface:* 47040 mm²	Erstellt *Prepared*	26.09.2008	th	Status/*Status*: freigegeben
		Geprüft *Inspected*	30.10.2009	th	

Benennung/*Description*:

Motorspindel
Motor Spindle
mit Nonius/with Vernier +/-115°
HTA 25 S 60 PS

Massstab *Scale*	Format *Format*	Einheit *Unit*	Blatt Nr. *Sheet No.*	Anz.Blätter *No. of Sheets*
1:1	A3	mm	2	2

Alte Nummer/*Old Number*: 025S060PS-97

Zeichnungsnummer/*Drawing Number*: 025S060PS-97 — Revision: -

CAD-System: SolidWorks

Plotdate: 26.05.2014, 09:06