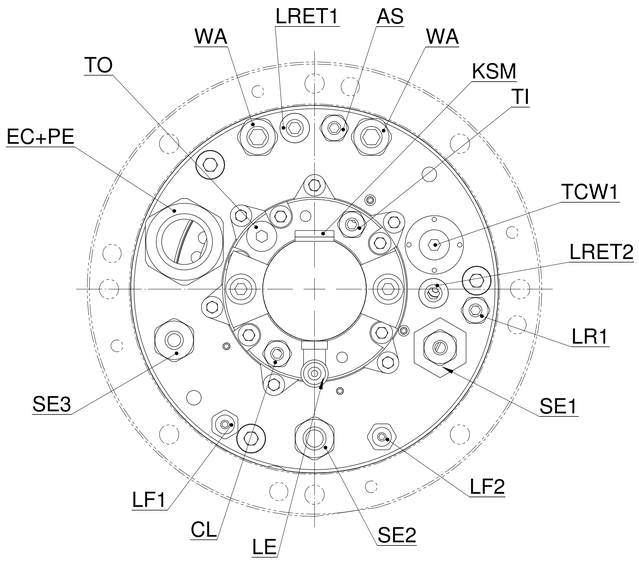

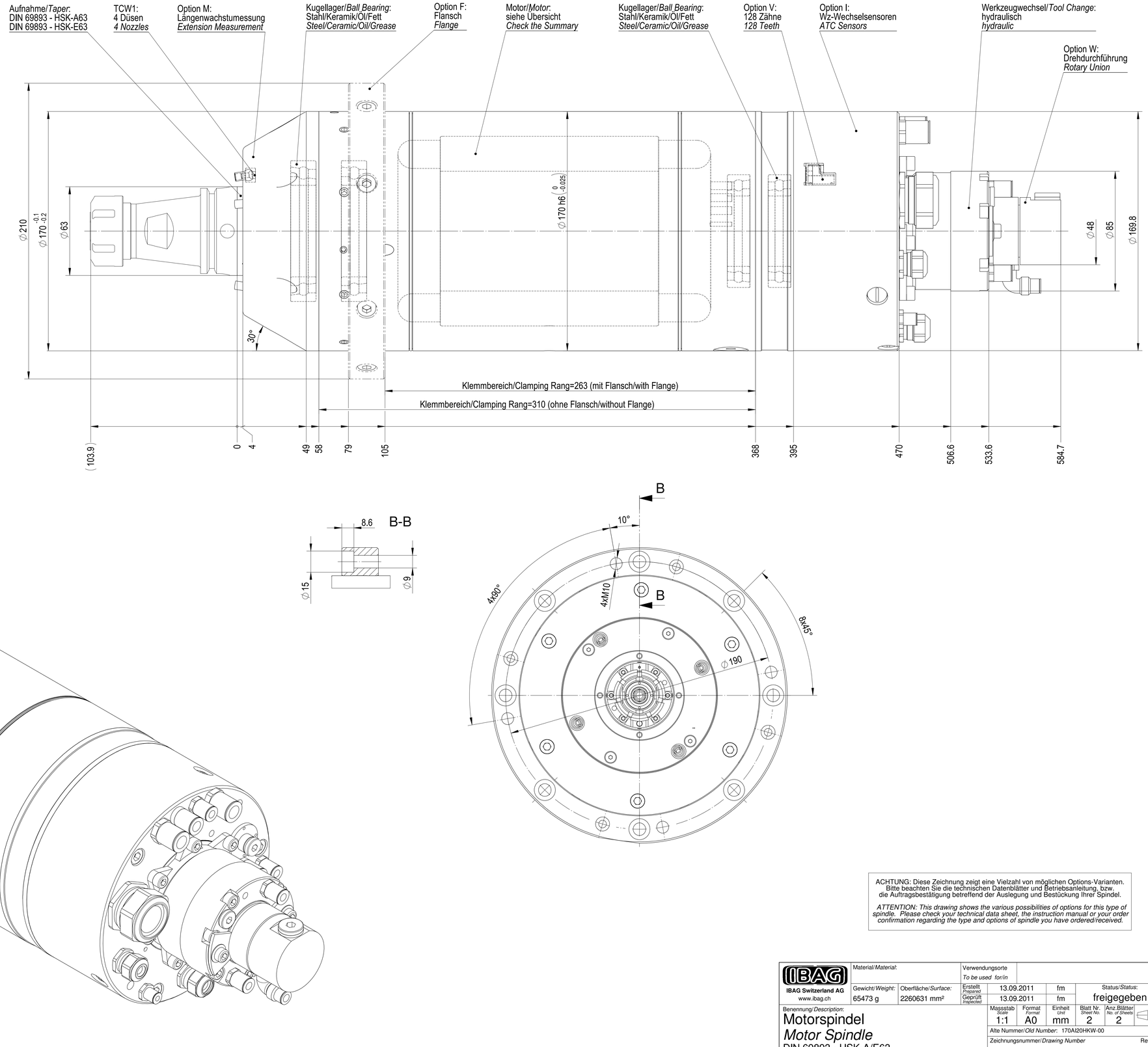

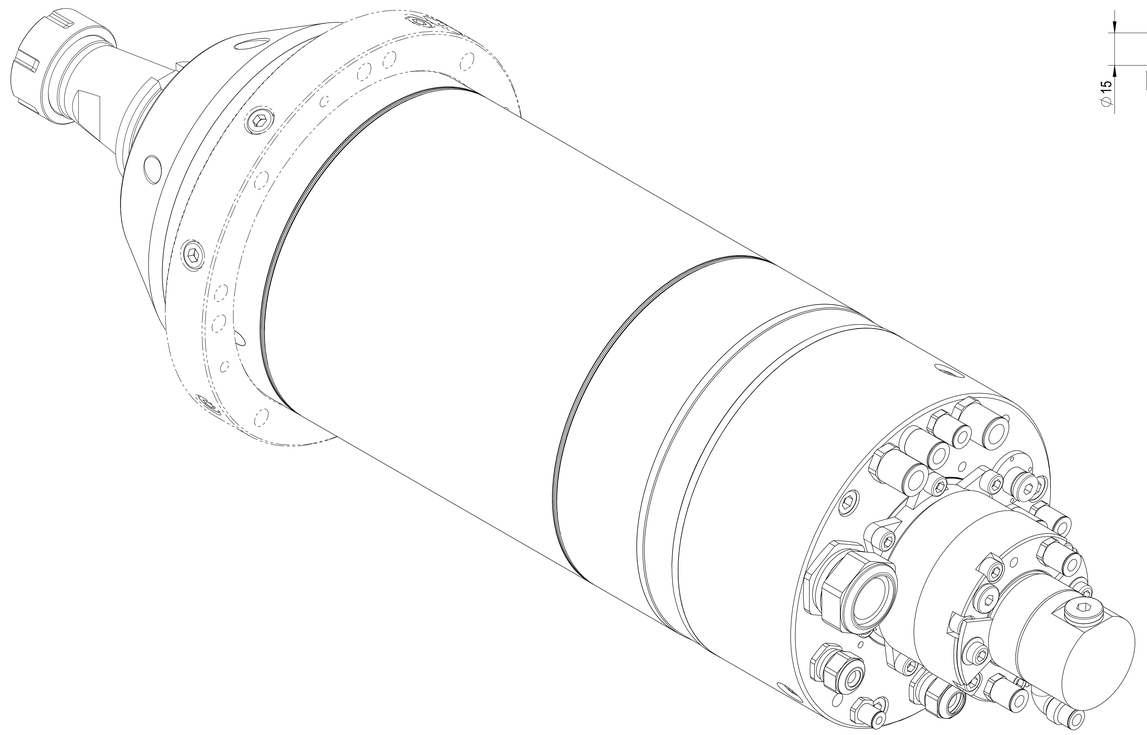

ACHTUNG: Diese Zeichnung zeigt eine Vielzahl von möglichen Options-Varianten.
Bitte beachten Sie die technischen Datenblätter und Betriebsanleitung, bzw.
die Auftragsbestätigung betreffend der Auslegung und Bestückung Ihrer Spindel.

ATTENTION: This drawing shows the various possibilities of options for this type of spindle. Please check your technical data sheet, the instruction manual or your order confirmation regarding the type and options of spindle you have ordered/received.

IBAG Switzerland AG
www.ibag.ch

Material/*Material*:		Verwendungsorte *To be used for/in*			
Gewicht/*Weight*: 65473 g	Oberfläche/*Surface*: 2260631 mm²	Erstellt *Prepared*	13.09.2011	fm	Status/*Status*: freigegeben
		Geprüft *Inspected*	13.09.2011	fm	

Benennung/*Description*:
Motorspindel
Motor Spindle
DIN 69893 - HSK-A/E63
HF 170 AI 20 HKW

Massstab *Scale*	Format *Format*	Einheit *Unit*	Blatt Nr. *Sheet No.*	Anz. Blätter *No. of Sheets*
1:1	A0	mm	2	2

Alte Nummer/*Old Number*: 170AI20HKW-00

Zeichnungsnummer/*Drawing Number*: 170AI20HKW-00 — Revision: -

We reserves all rights in this document and it's subject matter.
The recipient herby acknowledges these rights and undertakes the use of this document only for the purpose it was offered. © IBAG Switzerland AG

Dieses Dokument ist unser geistiges Eigentum. Es darf ohne unsere ausdrückliche Genehmigung
weder kopiert, vervielfältigt oder verwertet, noch an Dritte weitergegeben werden.
Zuwiderhandlungen verpflichten zu Schadenersatz. © IBAG Switzerland AG

CAD-System: SolidWorks

Plotdate: 28.11.2014, 06:23